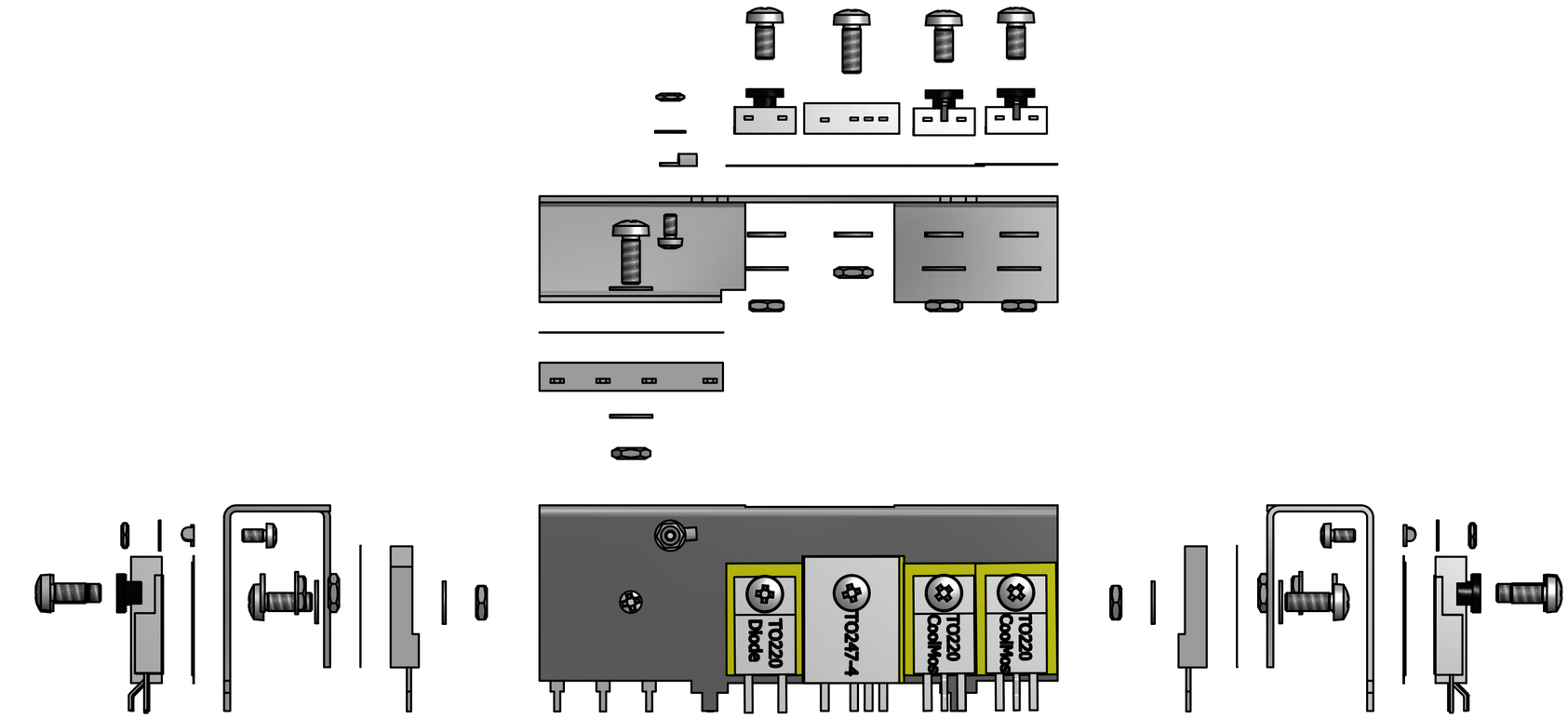

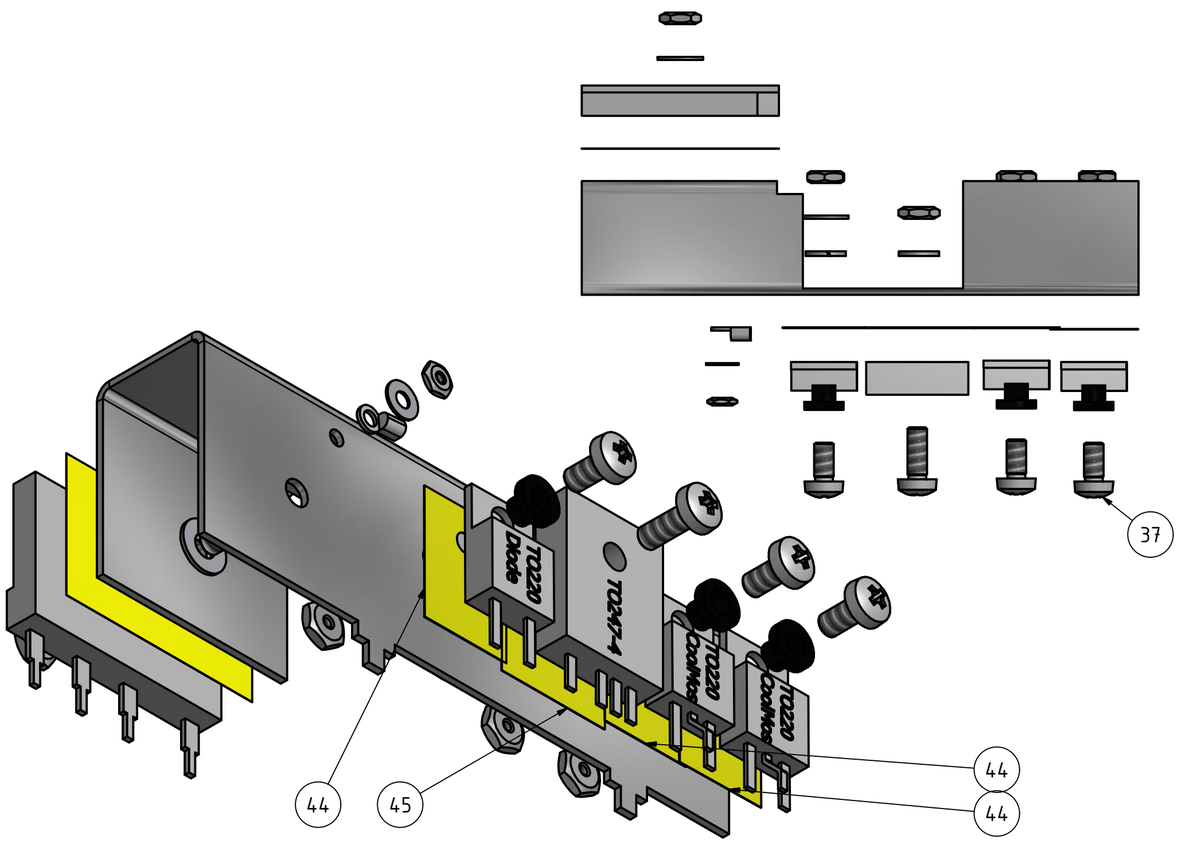

TEILELISTE			
OBJEKT	ANZAHL	BAUTEILNUMMER	BESCHREIBUNG
25	2	to220	
26	1	to247-4	
27	1	to220 Diode	
29	1	RF LVB2560 M218L	
30	1	Heatsink K1 Main HS V2.4.idw	
31	3	Isolationshülse Farnell 936-649	
32	2	DIN 7985 (H) - M3x8-H	Schrauben mit verlängertem Zylinderkopf und Kreuzschlitz - Typ H
34	5	DIN 125 - A 3,2	Unterlegscheibe
35	4	DIN 128 - A3	Federring
36	5	ISO 4035 - M3	Sechskantmuttern, niedrige Form (mit Fase) - Produktklasse A und B
37	3	DIN 7985 (H) - M3x6-H	Schrauben mit verlängertem Zylinderkopf und Kreuzschlitz - Typ H
38	1	thermalgrease	
39	1	Sensor	
40	1	DIN 7985 (H) - M2x4-H	Schrauben mit verlängertem Zylinderkopf und Kreuzschlitz - Typ H
41	1	DIN 125 - A 2,2	Unterlegscheibe
42	1	ISO 4035 - M2	Sechskantmuttern, niedrige Form (mit Fase) - Produktklasse A und B
44	3	Heat conducting disc Distrelec 175-60-519	
45	1	Heat conducting disc Distrelec 175-60-523	

	Datum	Name
Gezeichnet	08.05.2017	zechnerf
Kontrolliert		
Norm		

Status	Änderungen	Datum	Name

HT10000161 Heatsink K1 Main HS

A2